<マスト：Mast>

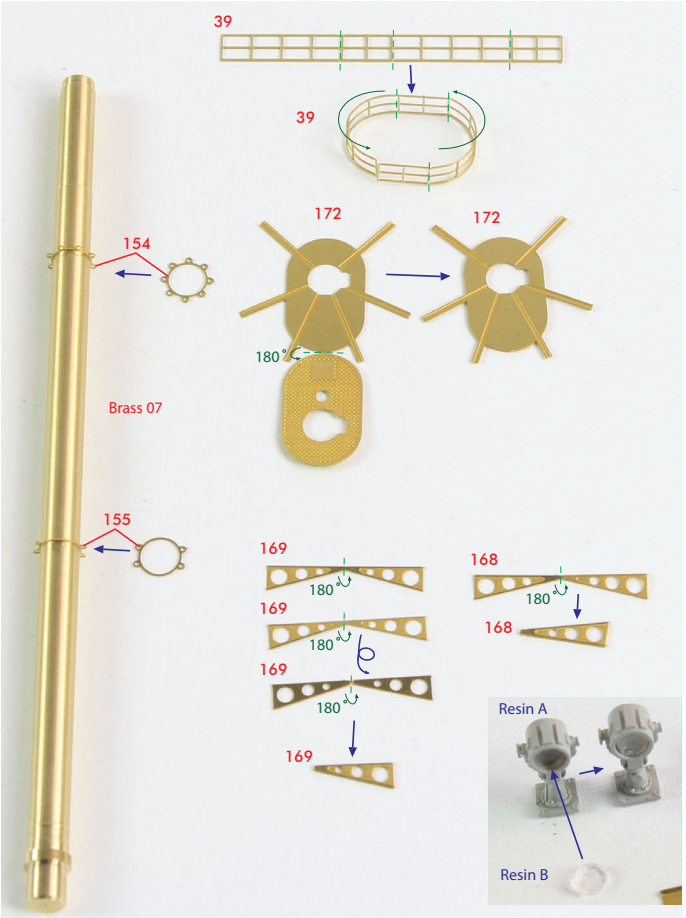

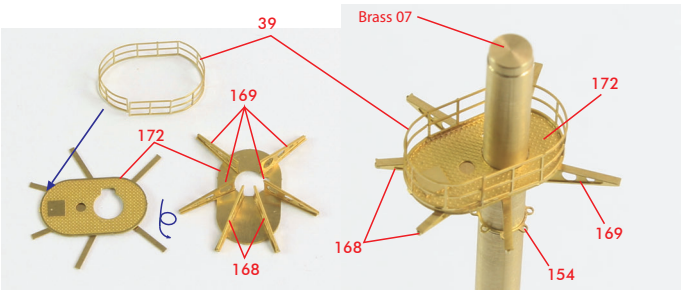

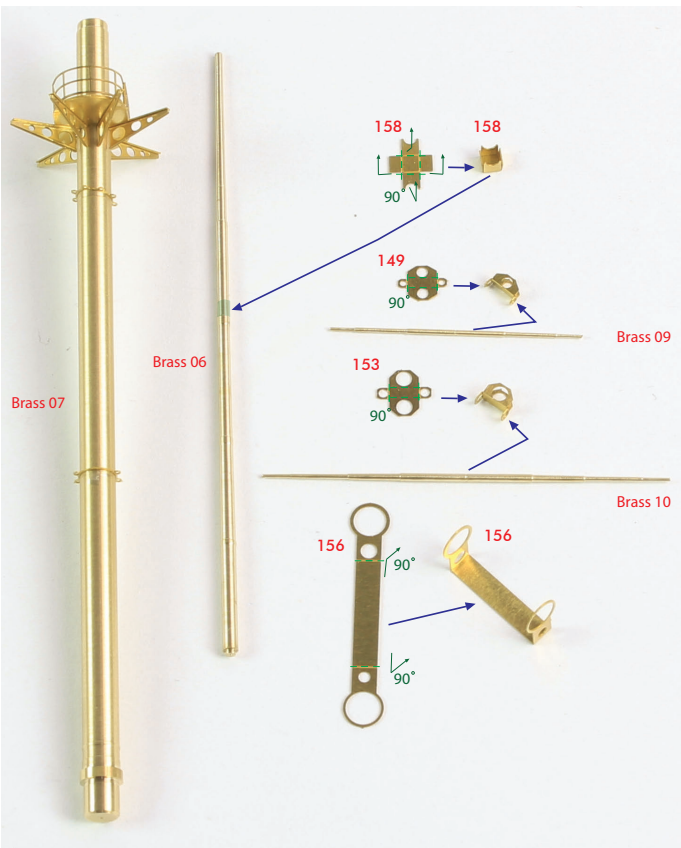

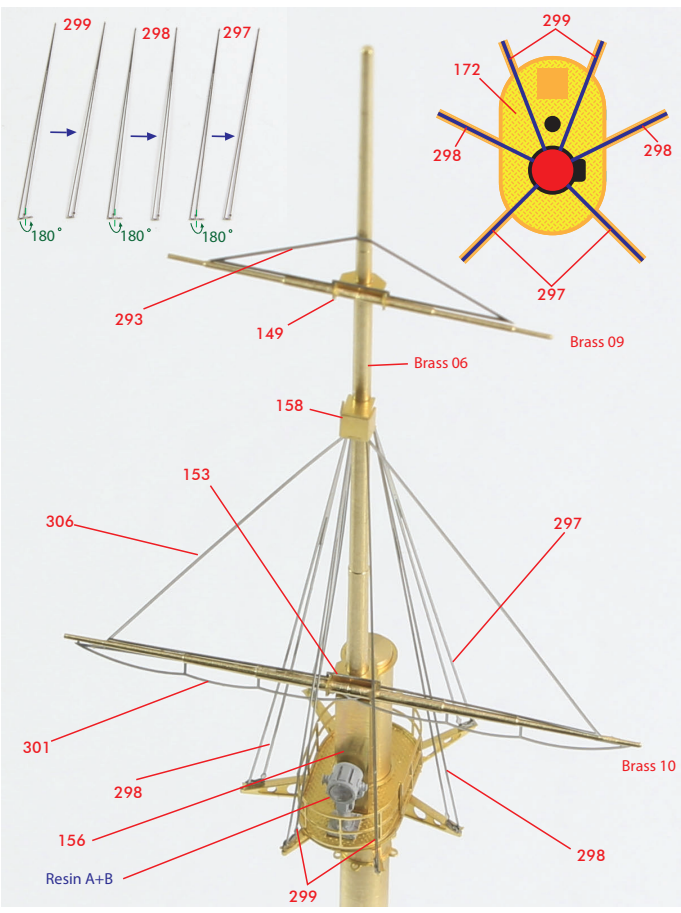

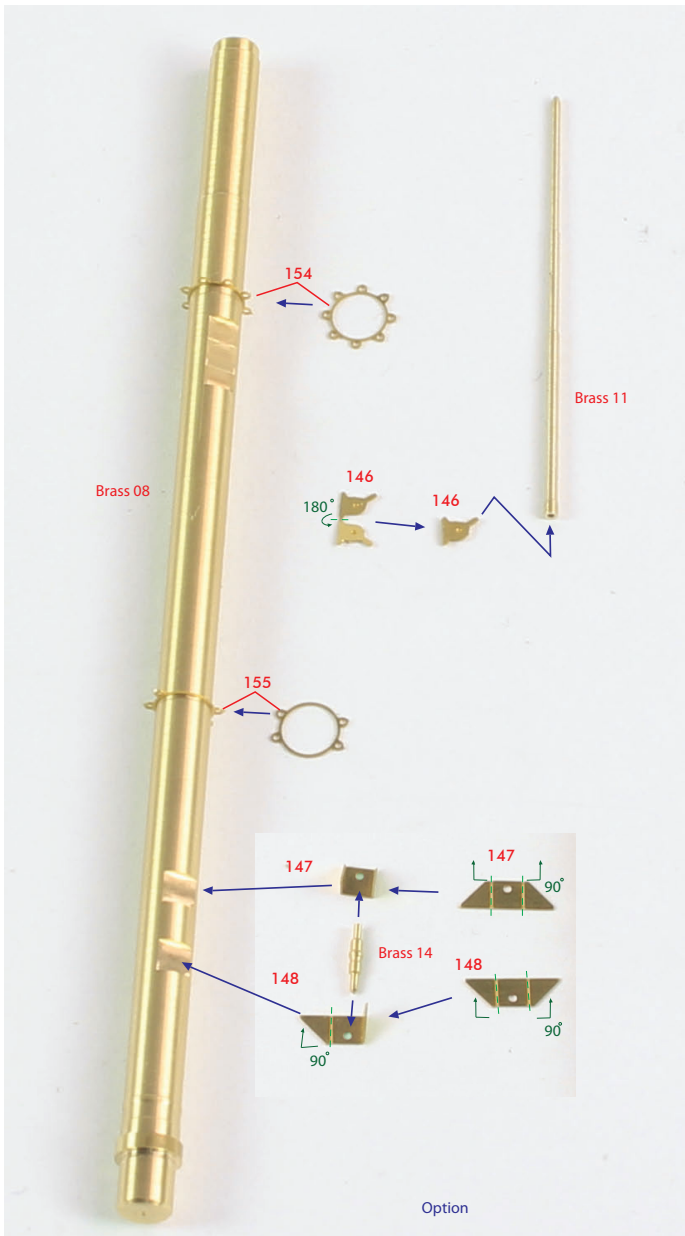
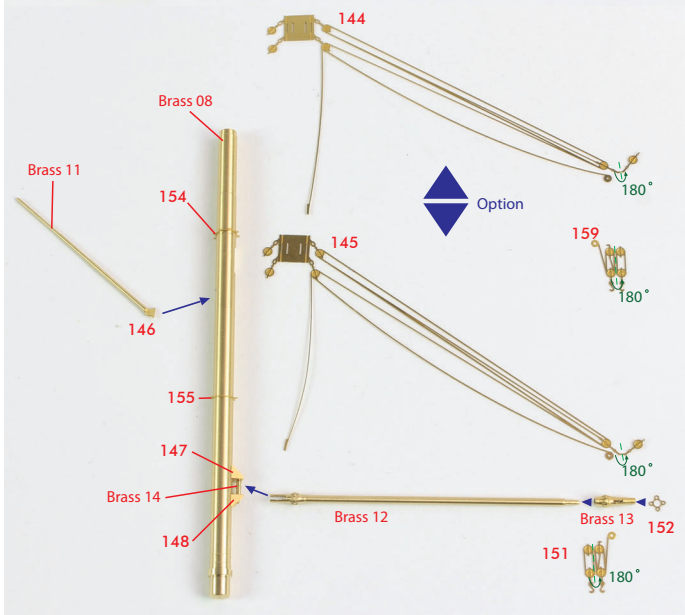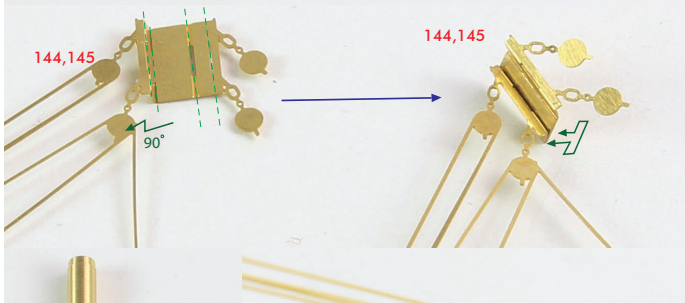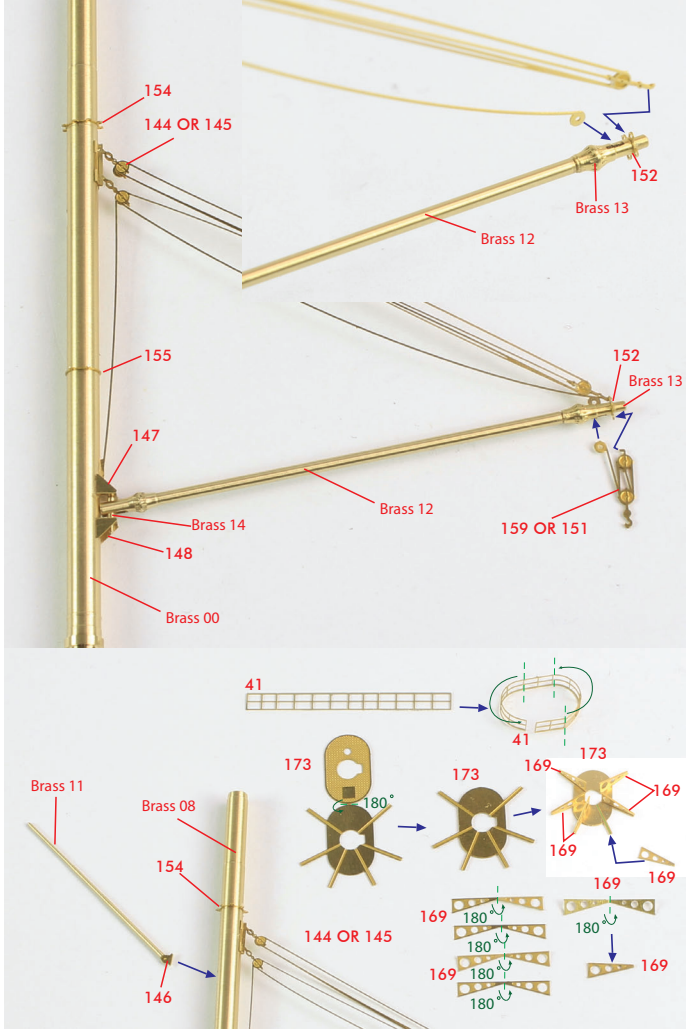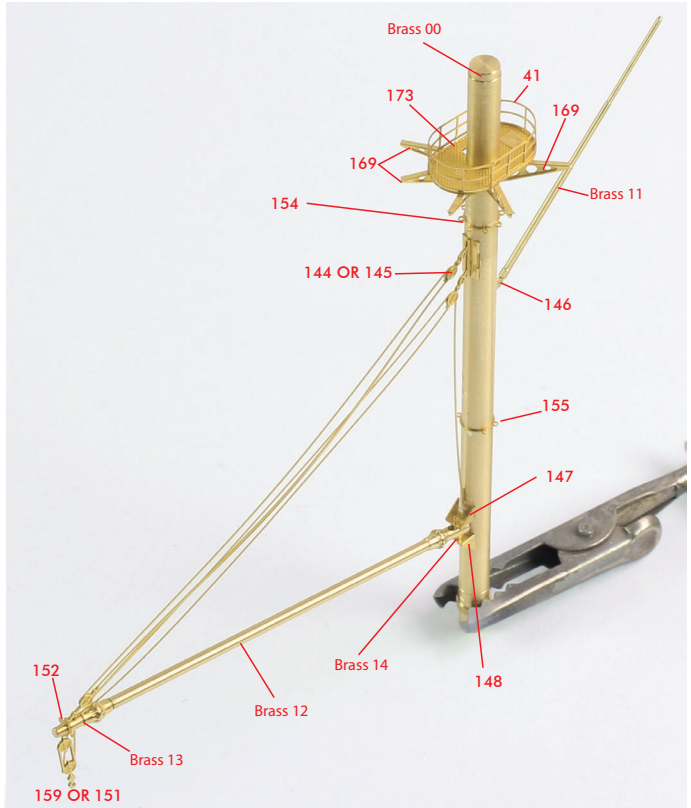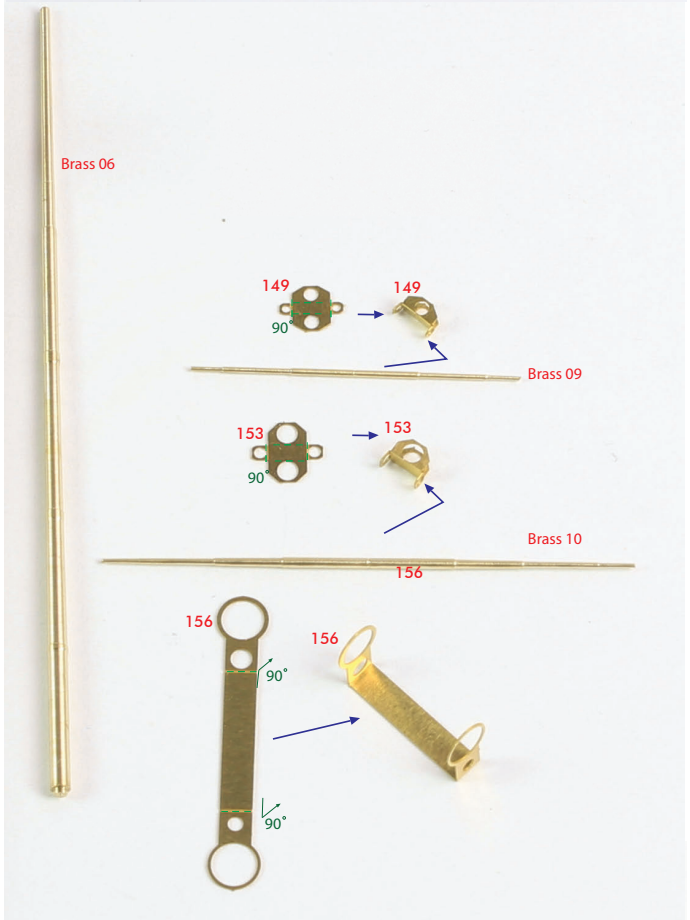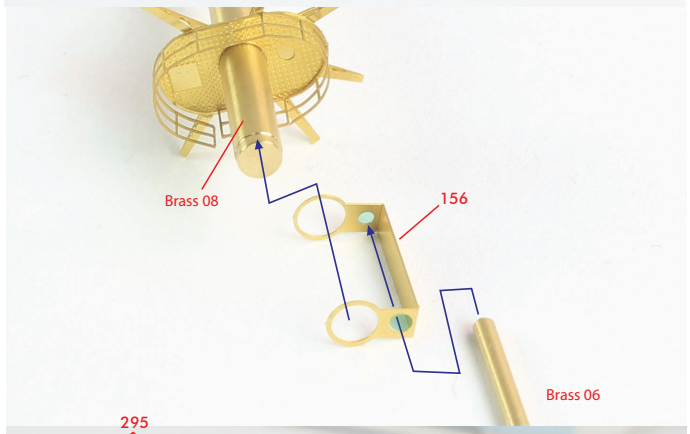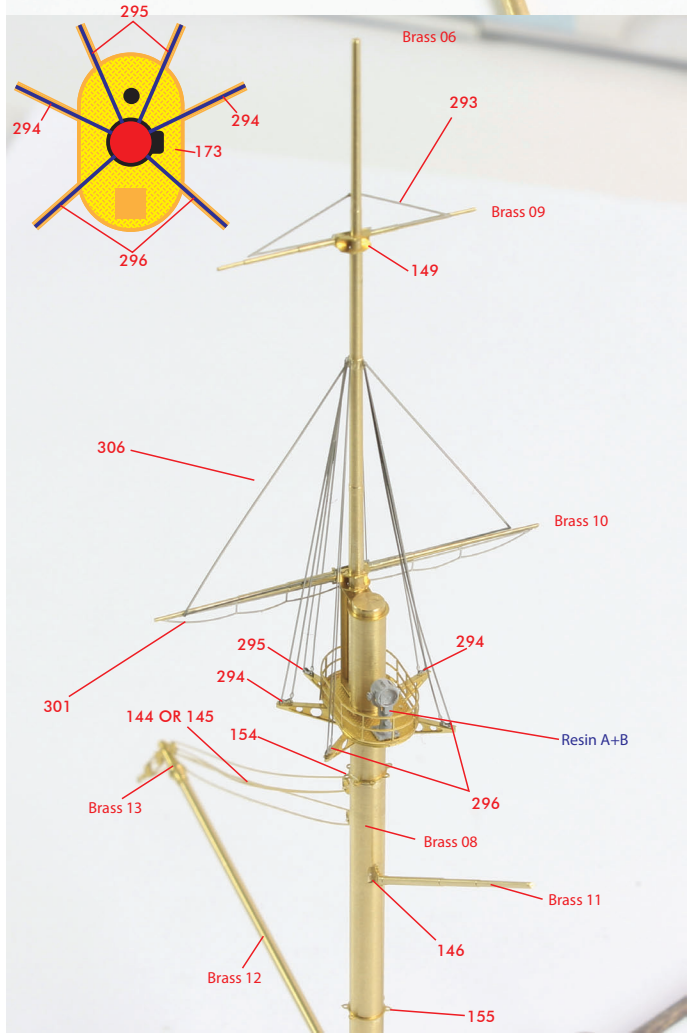
Option