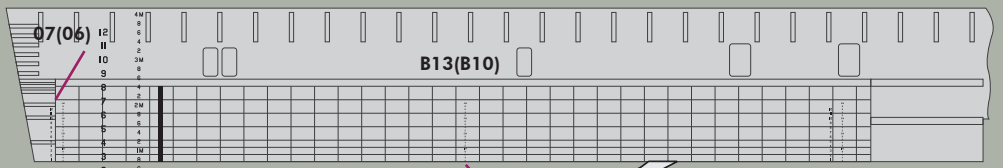
07(06)
B13(B10)

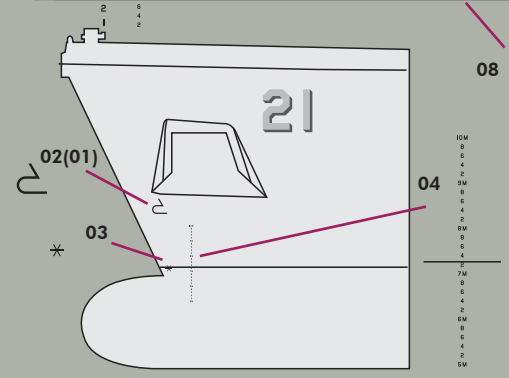
21
02(01)
03
04

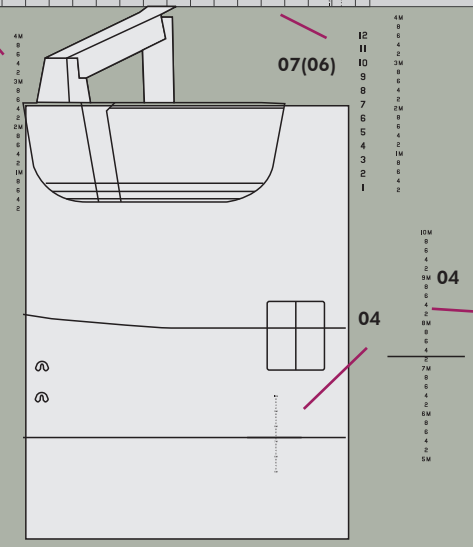
08
07(06)
04

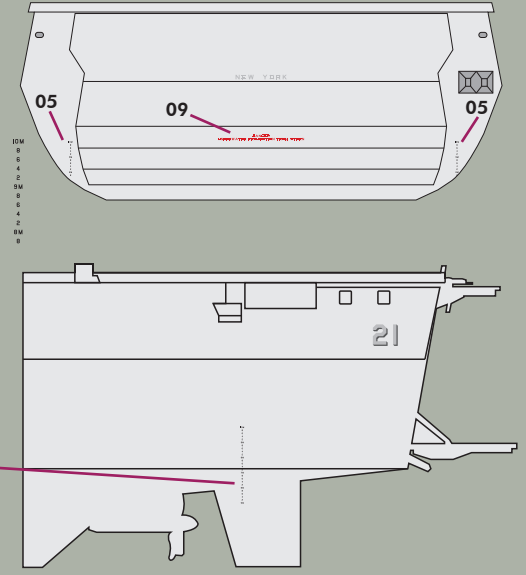
05
09
05
21
04

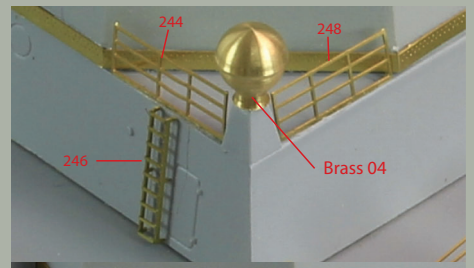
244
248
246
Brass 04

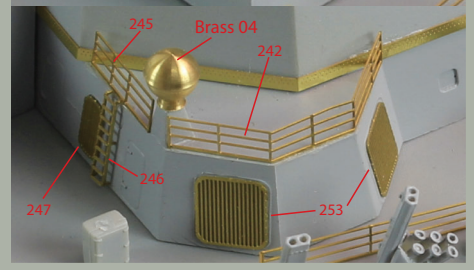
245
Brass 04
242
246
247
253

Brass 02
384
383
382
Brass 03

Brass 02
384
383
382
Brass 03

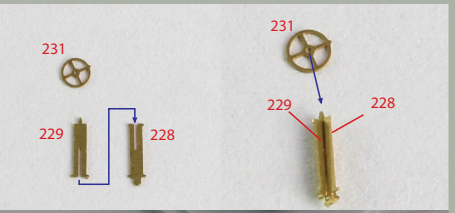
231
229
228
231
229
228

231
228+229

Brass 12
Brass 12
98
98
225
225

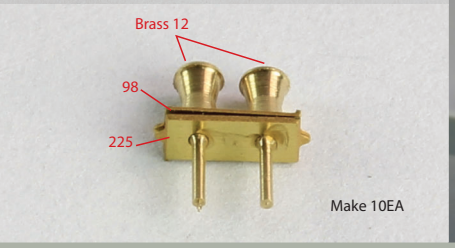
Brass 12
98
225
Make 10EA

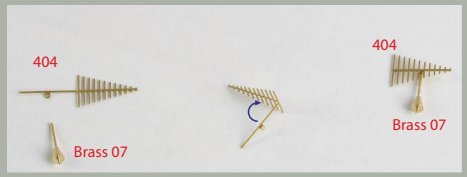
404
Brass 07
404
Brass 07

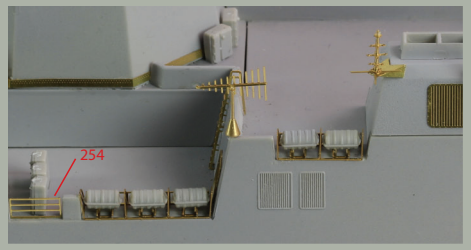
254

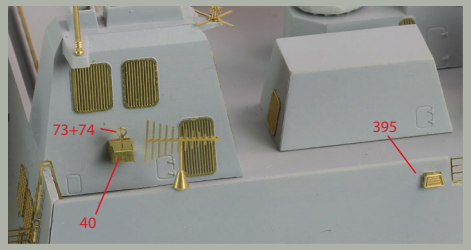
73+74
395
40

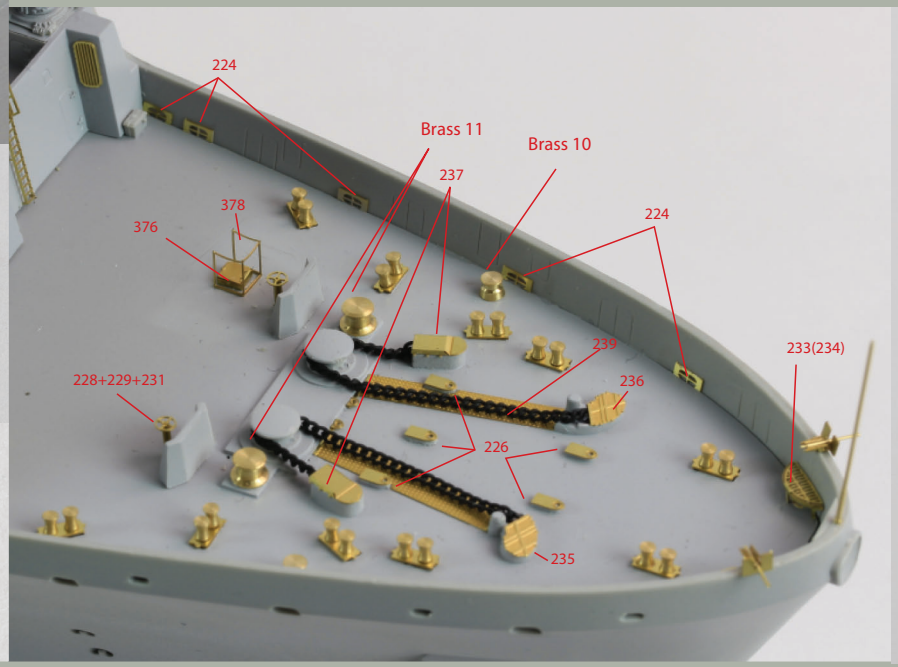
224
Brass 11
Brass 10
237
378
376
224
239
233(234)
228+229+231
236
226
235

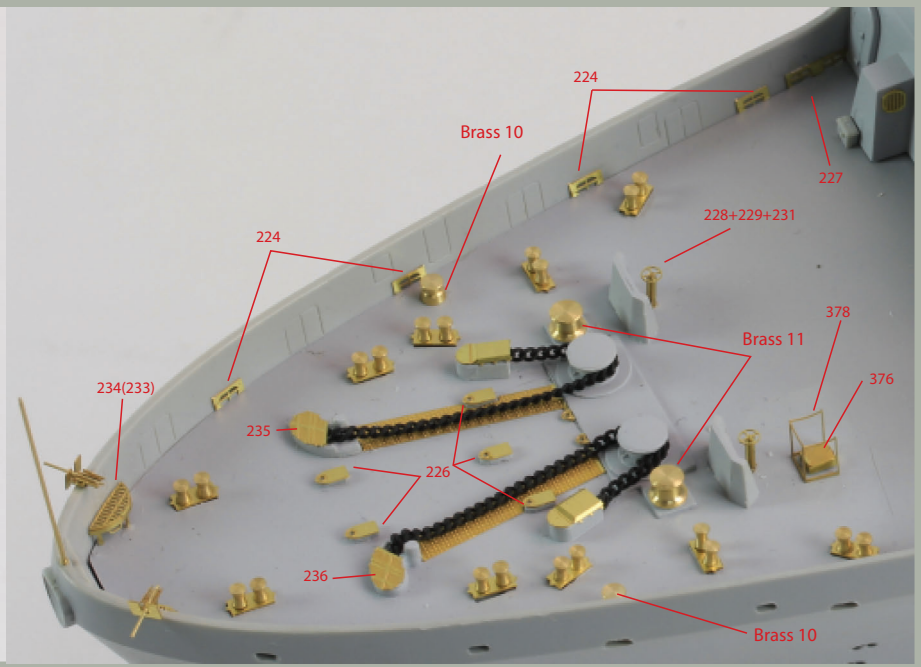
224
Brass 10
227
228+229+231
224
378
Brass 11
234(233)
376
235
226
236
Brass 10